GEWERBLICHE WÄSCHEREI

GEWERBLICHE TROCKNER
ADVANCE
SRP-08/10 TP2

MERKMALE

TP2
- Programmierbarer und einfach zu bedienender 7"-Farb-Touchscreen
- USB-Anschluss. Inklusive Online-Plattform für Programmierung, Telemetrie, Datenanalyse etc. über das IoT
- Bildschirmvideos: Ankündigungen, Anweisungen (nützlich für Selbstbedienung)
- 37 Sprachen
- 8 Standard-Dosiersignale

VIELSEITIGKEIT
- OPL <> MÜNZVORRICHTUNG Einfache Modellumrüstung
- EINHEIT <> GESTAPELT
  - Die Modelle können auf eine Waschmaschine oder einen anderen Wäschetrockner gestapelt werden.
  - Umkehrbares Bedienfeld: Die Bedienfelder können zur besseren Ergonomie zwischen den beiden Trommeln montiert werden
- Ideal für zahlreiche Einsatzbereiche: Hotels, Campingplätze, SB-Wäschereien, Fitnessstudios usw

HOHE LEISTUNG
- FagorKonnect - Standard IOT-Konnektivität
- Wäschereimanagement: Opl und Selbstbedienung
- Bezahlung per Fernzugriff (SB-Betrieb)

KONNEKTIVITÄT
- Kurze Trockenzyklen (weniger als 45 Minuten). Heizung 6,75 kW, optional 4,5 kWe

EFFIZIENZ
- Optimierte gemischte Luftführung
- Axial-radialer Luftstrom
- Großer Flusenfilter in Schubfachform
- Effizientes Design

WIDERSTANDSFÄHIGKEIT
- Externes Gehäuse aus Skinplate, grau
- Robuste Aluminiumtür
- Industrielles Gebläse und starker Luftstrom
- Robustere Rahmenkonstruktion

SONSTIGE
- Verzinkte Trommel
- Erhältlich mit EL- oder Gasbeheizung
- Gehäuse aus grauem Skinplate
- CE-Konformitätserklärung

OPTIONEN

- iDRY: Intelligente Feuchtigkeitskontrolle. Mit Temperaturkontrolle am Lufteingang der Trommel
- Skinplate-Sockel für bessere Ergonomie
- Ergonomischer Edst-Sockel
- Edelstahltrommerl AISI 304
- Außenverkleidung aus Edelstahl
- Umkehrbare Türöffnung
- Bedienfeld am unteren Geräteteil (Säulenaufstellung)
- Tropensicheres Modell: geschützte Platine
- Bestellung kompletter Container + Kompaktverpackung
- Marine Spannung 440V III 50/60 Hz ohne Nullleiter
- Kit Münz- / Wertmarkenbetrieb

TECHNISCHE DATEN
GEWERBLICHE TROCKNER | ADVANCE | SRP-08/10 TP2

	EINH.	SRP-08 TP2		SRP-10 TP2	
FASSUNGSVERMÖGEN UND TROMMEL					
Fassungsvermögen 1:20	Kg	8		10	
Volumen (Liter)	l	160		200	
Trommeldurchmesser Ø	mm	590		590	
Trommeltiefe	mm	585		690	
TÜR					
Höhe Mitte der Einfüllöffnung	mm	554		554	
Höhe Unterseite der Einfüllöffnung	mm	320		320	
Türdurchmesser Ø	mm	480		480	
ALLGEMEINE DATEN					
TP2-Steuerung	-	Ja		Ja	
USB-Anschluss	-	Ja		Ja	
Bauweise	-	Skinplate-Platten		Skinplate-Platten	
Sockel	-	Opt.		Opt.	
Selbstbedienungsversion	-	Ja		Ja	
Schallpegel	dB	62		62	
LEISTUNG					
Motor	kW	0,37		0,37	
Elektrische Heizung	kW	6,75 / 4,5		6,75 / 4,5	
Gasheizung	kW	6,7		6,7	
ANSCHLÜSSE		EL	GAS/DAMPF	EL	GAS/DAMPF
Spannung 230V I+N+T 50Hz / 60Hz	Nº x mm2/A	3 x 10 / 40A	3 x 1,5 / 10A	3 x 10 / 40A	3 x 1,5 / 10A
Spannung 230V III+T 50Hz / 60Hz	Nº x mm2/A	4 x 4 / 25A	3 x 1,5 / 10A	4 x 4 / 25A	3 x 1,5 / 10A
Spannung 400V III+N+T 50Hz / 60Hz	Nº x mm2/A	5 x 2,5 / 16A	3 x 1,5 / 10A	5 x 2,5 / 16A	3 x 1,5 / 10A
Ø Rauchabzug	mm	100		100	
Luftdurchsatz	m3/h	300		300	
ANSCHLÜSSE					
Jährlicher Stromverbrauch	kW	6,75 / 4,5		6,75 / 4,5	
Durchschnittlicher Propangasverbrauch	kg/h	0,45		0,45	
Durchschnittlicher Erdgasverbrauch	m3/h	0,46		0,46	
NETTOABMESSUNGEN/ MIT VERPACKUNG					
Nettobreite/Bruttobreite	mm	680 / 710		680 / 710	
Nettotiefe / Bruttotiefe	mm	722 / 832		775 / 832	
Nettohöhe / Bruttohöhe	mm	1056 / 1141		1056 / 1141	
Nettogewicht / Bruttogewicht	kg	89 / 101		93 / 104	
Volumen	m3	0,67		0,67	

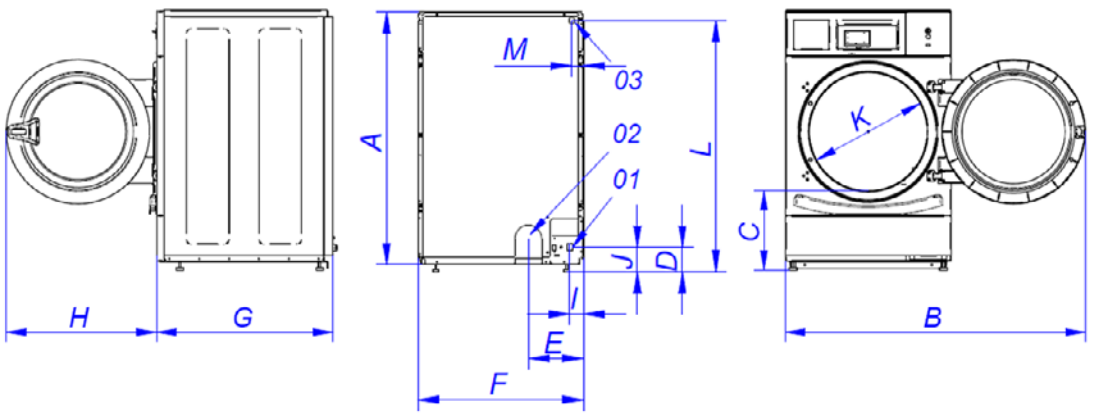

01 NETZANSCHLUSS
02 RAUCHABZUG Ø 100
03 GASEINGANG 1/2"

	A	B	C	D	E	F	G	H	I	J	K	L	M
SRP-08	1056	1227	320	140	226	680	722	615	57	91	480	1015	50
SRP-10	1056	1227	320	140	226	680	722	615	57	91	480	1015	50