LAVADO

LAVADORAS BARRERA SANITARIA
GAMA LBS
LBS-27 TP2

Opción tambor Pullman

CARACTERÍSTICAS

TP2
- Pantalla táctil de 7", programable y de fácil uso.
- Pantalla en ambos lados.
- Conexión USB. Incluye software para PC para programar, telemetría, análisis de datos…
- 37 idiomas disponibles.
- 8 señales de dosificación estándar.

ALTAS PRESTACIONES
- Posicionamiento automático del tambor con freno motor.
- 3 entradas de agua.
- Preparadas para Wet cleaning.
- FACTOR G-375.
- Trazabilidad estándar.
- Calefacción eléctrica, vapor y dual (eléctrica + vapor).

EFICIENCIA
- Consumo inteligente.
- Optimal loading.
- Preparada para conexión a depósitos de recuperación: KRS (solo modelos 27/35).
- Bajo consumo de agua.
- FACTOR-G elevado: humedad residual reducida > tiempo de secado reducido.

CONECTIVIDAD
- IoT FagorKonnect.

ERGONOMÍA
- Puertas grandes para facilitar la carga/descarga.
- Fácil apertura del tambor mediante pulsador.
- Altura de carga (base de la puerta a 800 mm).
- Tambor Pullman: carga optimizada (opcional).

MANTENIMIENTO
- Componentes eléctricos a la izquierda, componentes mecánicos a la derecha y conexiones en la parte superior (protegidas de agua y detergentes).
- Desagüe central estándar.
- Menú técnico: estadísticas, alarmas, autotest, recuperación de datos para técnicos y mantenimiento.

OTROS
- 2 puertas opuestas (180º) con un marco sanitario de separación.
- Preparada para conectarla a bomba dosificadora.
- Mueble exterior en skinplate gris.
- Tambor y cuba en acero inox AISI 304.
- Variador de frecuencia para controlar desequilibrio.
- Certificaciones CE.
- Tercera entrada de agua.

OPCIONES

- Apertura 1 puerta (operación un solo lado).
- Tambor Pullman.
- Auto Weight: sistema de pesaje con sensores en patas (incluye kit con 6 señales dosificación extra).
- Tarjeta con 6 señales de dosificación: hasta 14 señales.
- Doble desagüe.
- Llave de toma de agua para muestras.
- Válvula desagüe lateral.
- Batería baja presión.
- Jabonera con 4 compartimentos.
- Opción UPS (en caso corto de suministro eléctrico).
- Alarma de luz fin de ciclo.
- Zócalo para nivelar altura de carga (base puerta a 850 mm).
- Mueble en acero inoxidable AISI 304.
- Marco en acero inoxidable AISI 304.
- Otros voltajes.

	UNID.	LBS-27 TP2	
TAMBOR			
Capacidad de carga 1:9	Kg	30	
	Lb	66,1	
Capacidad de carga 1:10	Kg	27	
	Lb	59,5	
Volumen	l	266	
	ft^3	9,39	
Diámetro	mm	800	
	inch	31,5	
Profundidad	mm	530	
	inch	20,9	
Compartimentos tambor	Nº.	1	
Partición Pullman de tambor		Opc	
DATOS GENERALES			
Velocidad lavado	r.p.m.	45	
Velocidad centrifugado	r.p.m.	920	
Factor "G"		375	
Fuerza máxima transmitida	KN	8,86 ± 2,02	
Frecuencia fuerza dinámica	Hz	15,4	
Nivel sonoro	dB	< 70	
Doble desagüe		Opc	
Sistema de pesaje		Opc	
PUERTAS			
Dimensiones apertura tambor	mm	480 x 515	
	inch	18,9 x 20,3	
Dimensiones apertura cuba	mm	542 x 650	
	inch	21.3 x 25.6	
Alto base puerta	mm	800	
	inch	31,5	
POTENCIA			
Motor	kW	4	
Calefacción eléctrica	kW	18	
Máx. potencia (calef. elec.)	kW	22	
Máx. potencia (calef. vapor)	kW	4	
CONEXIONES		E/DUAL	VAPOR
Tension 230V- I + N + T	Nºxmm2/A	-	-
Tension 230V- III + T	Nºxmm2/A	4 x 16 / 63A	4 x 2,5 / 16A
Tension 400V- III + N + T	Nºxmm2/A	5 x 10 / 40A	5 x 2,5 / 10A
Entrada de vapor (mod. vapor)	mm	20/27	
	inch	3/4"	
Consumo máximo vapor (mod. vapor)	Kg/h	10,25	
Entrada de agua	mm	20/27	
	inch	3/4"	
Presión de red	bar	3 - 5	
	psi	43 - 72	
Consumo máximo de agua*	Lit/h	210	
Desagüe	mm	80	
	inch	3"	
Capacidad de desagüe	Lit/min	200	
	cfm	5,65	
DIMENSIONES / DIMENSIONES CON EMBALAJE			
Ancho neto / Ancho bruto	mm	1.201 / 1.464	
	inch	47,3 / 57,6	
Profundo neto / Profundo bruto	mm	1.098 / 1.300	
	inch	43,2 / 51,2	
Alto neto / Alto bruto	mm	1.581 / 1.720	
	inch	62,2 / 67,7	
Peso neto / Peso bruto	Kg	886 / 906	
	Lb	1.953 / 1.997,4	
Volumen	m^3	2,43 / 3,27	
	ft^3	85,81 / 115,6	

* Programa Nº2, carga 100%

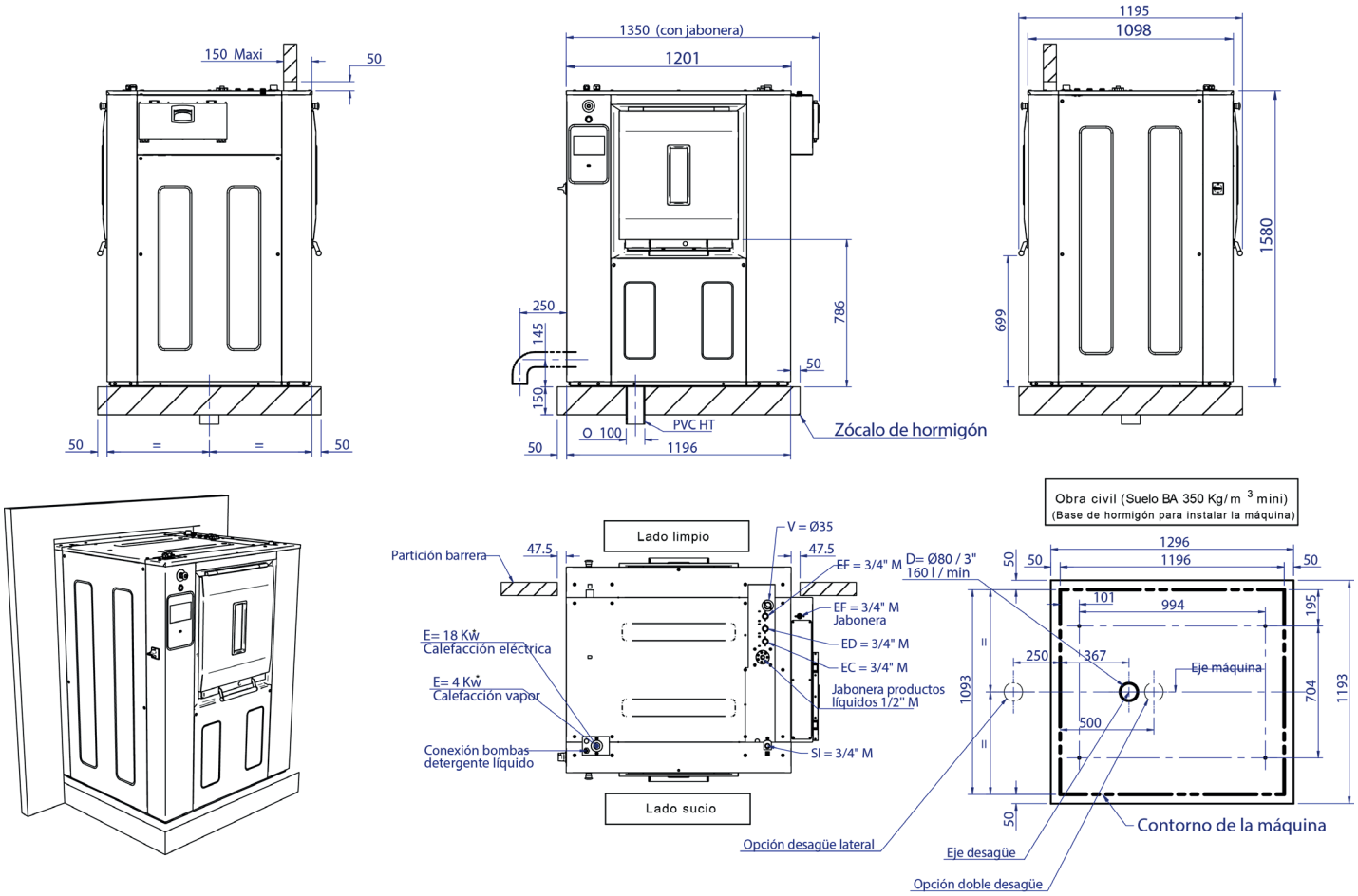

E = Electricidad

(*) “Ver manual de usuario” §2.2.6 - p10 (para detalles)

EC/ED/EF = Agua Caliente / Descalcificada / Fría
3/4” M - 3/5 Bars - 100l/min MAX

SI = Entrada vapor
6 Bars / 240 Kg/h - Max 10 Bars

V= Salida vahos

D = Desagüe

Nota:

- La máquina debe instalarse siguiendo las regulaciones locales.

- El marco debe ser instalado en un suelo nivelado.

- Esta máquina debe fijarse al suelo usando los agujeros previstos.

LAVADO

LAVADORAS BARRERA SANITARIA
GAMA LBS
LBS-35 TP2

Opción tambor Pullman

CARACTERÍSTICAS

TP2
- Pantalla táctil de 7", programable y de fácil uso.
- Pantalla en ambos lados.
- Conexión USB. Incluye software para PC para programar, telemetría, análisis de datos…
- 37 idiomas disponibles.
- 8 señales de dosificación estándar.

ALTAS PRESTACIONES
- Posicionamiento automático del tambor con freno motor.
- 3 entradas de agua.
- Preparadas para Wet cleaning.
- FACTOR G-375.
- Trazabilidad estándar.
- Calefacción eléctrica, vapor y dual (eléctrica + vapor).

EFICIENCIA
- Consumo inteligente.
- Optimal loading.
- Preparada para conexión a depósitos de recuperación: KRS (solo modelos 27/35).
- Bajo consumo de agua.
- FACTOR-G elevado: humedad residual reducida > tiempo de secado reducido.

CONECTIVIDAD
- IoT FagorKonnect.

ERGONOMÍA
- Puertas grandes para facilitar la carga/descarga.
- Fácil apertura del tambor mediante pulsador.
- Altura de carga (base de la puerta a 800 mm).
- Tambor Pullman: carga optimizada (opcional).

MANTENIMIENTO
- Componentes eléctricos a la izquierda, componentes mecánicos a la derecha y conexiones en la parte superior (protegidas de agua y detergentes).
- Desagüe central estándar.
- Menú técnico: estadísticas, alarmas, autotest, recuperación de datos para técnicos y mantenimiento.

OTROS
- 2 puertas opuestas (180º) con un marco sanitario de separación.
- Preparada para conectarla a bomba dosificadora.
- Mueble exterior en skinplate gris.
- Tambor y cuba en acero inox AISI 304.
- Variador de frecuencia para controlar desequilibrio.
- Certificaciones CE.
- Tercera entrada de agua.

OPCIONES

- Apertura 1 puerta (operación un solo lado).
- Tambor Pullman.
- Auto Weight: sistema de pesaje con sensores en patas (incluye kit con 6 señales dosificación extra).
- Tarjeta con 6 señales de dosificación: hasta 14 señales.
- Doble desagüe.
- Llave de toma de agua para muestras.
- Válvula desagüe lateral.
- Batería baja presión.
- Jabonera con 4 compartimentos.
- Opción UPS (en caso corto de suministro eléctrico).
- Alarma de luz fin de ciclo.
- Zócalo para nivelar altura de carga (base puerta a 850 mm).
- Mueble en acero inoxidable AISI 304.
- Marco en acero inoxidable AISI 304.
- Otros voltajes.

	UNID.	LBS-35 TP2	
TAMBOR			
Capacidad de carga 1:9	Kg	38,8	
	Lb	85,5	
Capacidad de carga 1:10	Kg	35	
	Lb	77,2	
Volumen	l	347	
	ft^3	12,25	
Diámetro	mm	800	
	inch	31,5	
Profundidad	mm	690	
	inch	27,2	
Compartimentos tambor	Nº.	1	
Partición Pullman de tambor		Opc	
DATOS GENERALES			
Velocidad lavado	r.p.m.	45	
Velocidad centrifugado	r.p.m.	920	
Factor "G"		375	
Fuerza máxima transmitida	KN	9,26 ± 2,62	
Frecuencia fuerza dinámica	Hz	15,4	
Nivel sonoro	dB	< 70	
Doble desagüe		Opc	
Sistema de pesaje		Opc	
PUERTAS			
Dimensiones apertura tambor	mm	640 x 515	
	inch	25.2 x 20.3	
Dimensiones apertura cuba	mm	700 x 650	
	inch	27.5 x 25.6	
Alto base puerta	mm	800	
	inch	31,5	
POTENCIA			
Motor	kW	4	
Calefacción eléctrica	kW	27	
Máx. potencia (calef. elec.)	kW	31	
Máx. potencia (calef. vapor)	kW	4	
CONEXIONES		E/DUAL	VAPOR
Tension 230V- I + N + T	Nºxmm2/A	-	-
Tension 230V- III + T	Nºxmm2/A	4 x16 / 80A	4 x 2,5 / 16A
Tension 400V- III + N + T	Nºxmm2/A	5 x 10 / 50A	5 x 2,5 / 10A
Entrada de vapor (mod. vapor)	mm	20/27	
	inch	3/4"	
Consumo máximo vapor (mod. vapor)	Kg/h	16,3	
Entrada de agua	mm	20/27	
	inch	3/4"	
Presión de red	bar	3 - 5	
	psi	43 - 72	
Consumo máximo de agua*	Lit/h	260	
Desagüe	mm	80	
	inch	3"	
Capacidad de desagüe	Lit/min	200	
	cfm	5,65	
DIMENSIONES / DIMENSIONES CON EMBALAJE			
Ancho neto / Ancho bruto	mm	1.369 / 1.608	
	inch	53,5 / 63,3	
Profundo neto / Profundo bruto	mm	1.098 / 1.300	
	inch	43,2 / 51,2	
Alto neto / Alto bruto	mm	1.581 / 1.720	
	inch	62,2 / 67,7	
Peso neto / Peso bruto	Kg	926 / 946	
	Lb	2.041 / 2.085,6	
Volumen	m^3	2,74 / 3,60	
	ft^3	96,76 / 127	

* Programa Nº2, carga 100%

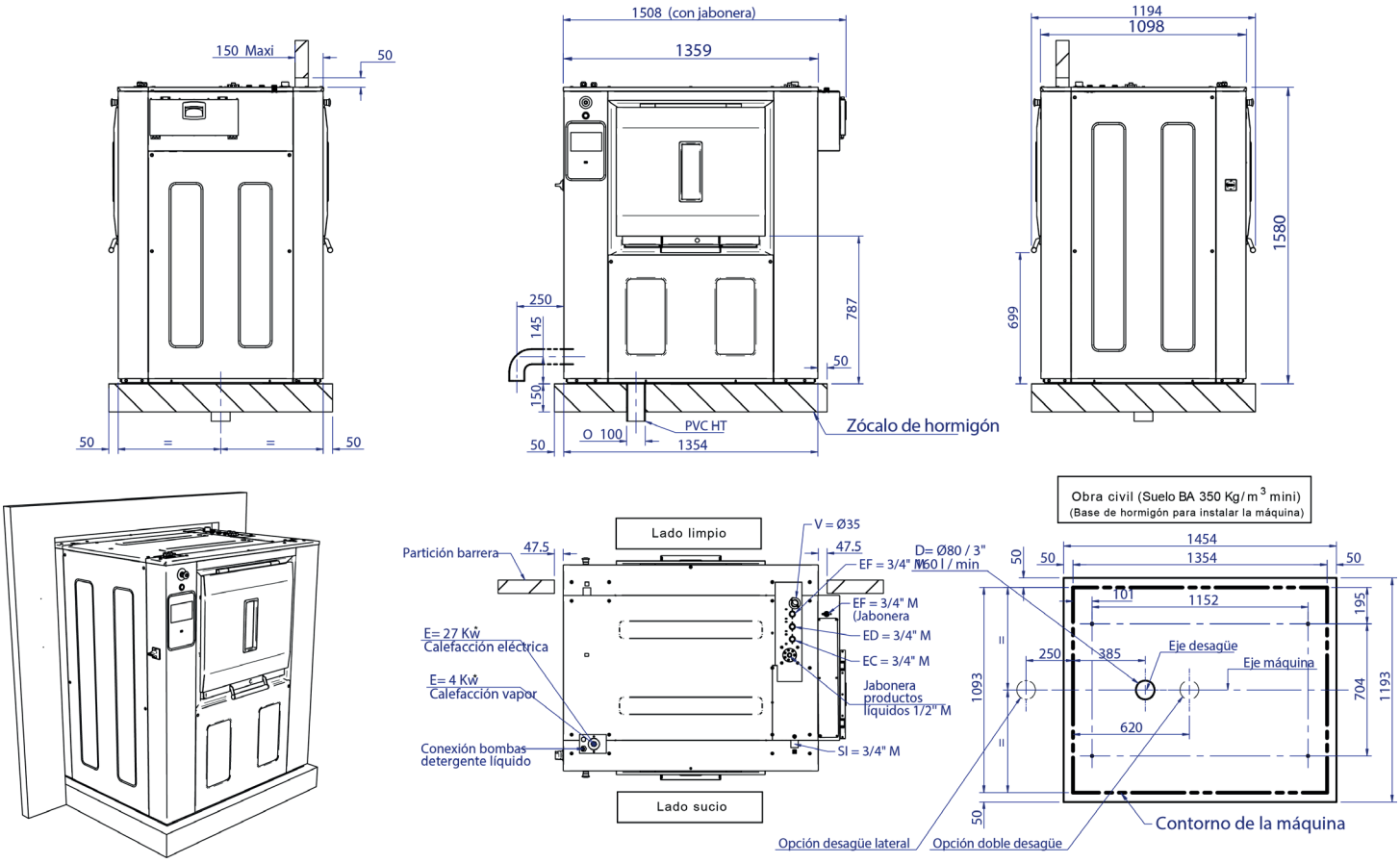

E = Electricidad

(*) “Ver manual de usuario” §2.2.6 - p10 (para detalles)

EC/ED/EF = Agua Caliente / Descalcificada / Fría
3/4” M - 3/5 Bars - 100l/min MAX

SI = Entrada vapor
6 Bars / 240 Kg/h - Max 10 Bars

V= Salida vahos

D = Desagüe

Nota:

- La máquina debe instalarse siguiendo las regulaciones locales.

- El marco debe ser instalado en un suelo nivelado.

- Esta máquina debe fijarse al suelo usando los agujeros previstos.

LAVADO

LAVADORAS BARRERA SANITARIA
GAMA LBS
LBS-50 TP2

Opción tambor Pullman

CARACTERÍSTICAS

TP2
- Pantalla táctil de 7", programable y de fácil uso.
- Pantalla en ambos lados.
- Conexión USB. Incluye software para PC para programar, telemetría, análisis de datos…
- 37 idiomas disponibles.
- 8 señales de dosificación estándar.

ALTAS PRESTACIONES
- Posicionamiento automático del tambor con freno motor.
- 3 entradas de agua.
- Preparadas para Wet cleaning.
- FACTOR G-375.
- Trazabilidad estándar.
- Calefacción eléctrica, vapor y dual (eléctrica + vapor).

EFICIENCIA
- Consumo inteligente.
- Optimal loading.
- Preparada para conexión a depósitos de recuperación: KRS (solo modelos 27/35).
- Bajo consumo de agua.
- FACTOR-G elevado: humedad residual reducida > tiempo de secado reducido.

CONECTIVIDAD
- IoT FagorKonnect.

ERGONOMÍA
- Puertas grandes para facilitar la carga/descarga.
- Fácil apertura del tambor mediante pulsador.
- Altura de carga (base de la puerta a 800 mm).
- Tambor Pullman: carga optimizada (opcional).

MANTENIMIENTO
- Componentes eléctricos a la izquierda, componentes mecánicos a la derecha y conexiones en la parte superior (protegidas de agua y detergentes).
- Desagüe central estándar.
- Menú técnico: estadísticas, alarmas, autotest, recuperación de datos para técnicos y mantenimiento.

OTROS
- 2 puertas opuestas (180º) con un marco sanitario de separación.
- Preparada para conectarla a bomba dosificadora.
- Mueble exterior en skinplate gris.
- Tambor y cuba en acero inox AISI 304.
- Variador de frecuencia para controlar desequilibrio.
- Certificaciones CE.
- Tercera entrada de agua.

OPCIONES

- Apertura 1 puerta (operación un solo lado).
- Tambor Pullman.
- Auto Weight: sistema de pesaje con sensores en patas (incluye kit con 6 señales dosificación extra).
- Tarjeta con 6 señales de dosificación: hasta 14 señales.
- Doble desagüe.
- Llave de toma de agua para muestras.
- Válvula desagüe lateral.
- Batería baja presión.
- Jabonera con 4 compartimentos.
- Opción UPS (en caso corto de suministro eléctrico).
- Alarma de luz fin de ciclo.
- Zócalo para nivelar altura de carga (base puerta a 850 mm).
- Mueble en acero inoxidable AISI 304.
- Marco en acero inoxidable AISI 304.
- Otros voltajes.

	UNID.	LBS-50 TP2	
TAMBOR			
Capacidad de carga 1:9	Kg	54,3	
	Lb	119,8	
Capacidad de carga 1:10	Kg	49	
	Lb	108	
Volumen	l	489	
	ft^3	17,27	
Diámetro	mm	800	
	inch	31,5	
Profundidad	mm	974	
	inch	38,3	
Compartimentos tambor	Nº.	1	
Partición Pullman de tambor		Opc	
DATOS GENERALES			
Velocidad lavado	r.p.m.	45	
Velocidad centrifugado	r.p.m.	920	
Factor "G"		375	
Fuerza máxima transmitida	KN	10,63 ± 3,74	
Frecuencia fuerza dinámica	Hz	15,4	
Nivel sonoro	dB	< 70	
Doble desagüe		Opc	
Sistema de pesaje		Opc	
PUERTAS			
Dimensiones apertura tambor	mm	640 x 515	
	inch	25.2 x 20.3	
Dimensiones apertura cuba	mm	700 x 650	
	inch	27.5 x 25.6	
Alto base puerta	mm	800	
	inch	31,5	
POTENCIA			
Motor	kW	5,5	
Calefacción eléctrica	kW	36	
Máx. potencia (calef. elec.)	kW	41,5	
Máx. potencia (calef. vapor)	kW	5,5	
CONEXIONES		E/DUAL	VAPOR
Tension 230V- I + N + T	Nºxmm2/A	-	-
Tension 230V- III + T	Nºxmm2/A	4 x 25 / 125A	4 x 2,5 / 16A
Tension 400V- III + N + T	Nºxmm2/A	5 x 16 / 63A	5 x 2,5 / 10A
Entrada de vapor (mod. vapor)	mm	20/27	
	inch	3/4"	
Consumo máximo vapor (mod. vapor)	Kg/h	23,3	
Entrada de agua	mm	26/34	
	inch	1"	
Presión de red	bar	3 - 5	
	psi	43 - 72	
Consumo máximo de agua*	Lit/h	450	
Desagüe	mm	80	
	inch	3"	
Capacidad de desagüe	Lit/min	200	
	cfm	5,65	
DIMENSIONES / DIMENSIONES CON EMBALAJE			
Ancho neto / Ancho bruto	mm	1.654 / 1.903	
	inch	65,1 / 74,9	
Profundo neto / Profundo bruto	mm	1.098 / 1.300	
	inch	43,2 / 51,2	
Alto neto / Alto bruto	mm	1.581 / 1.720	
	inch	62,2 / 67,7	
Peso neto / Peso bruto	Kg	1.063 / 1.085	
	Lb	2.344 / 2.392	
Volumen	m^3	3,31 / 4,26	
	ft^3	116,89 / 150,3	

* Programa Nº2, carga 100%

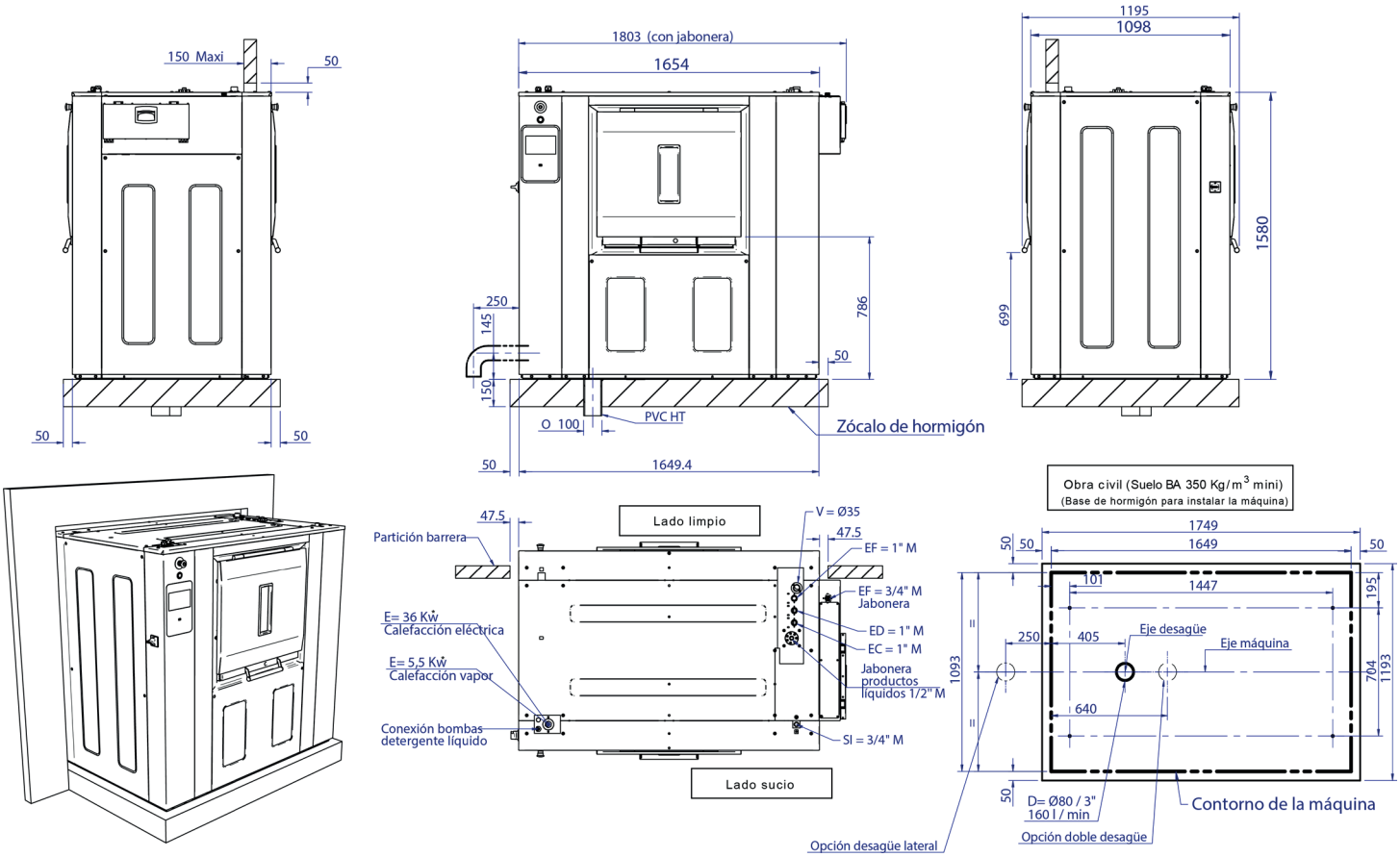

E = Electricidad

(*) “Ver manual de usuario” §2.2.6 - p10 (para detalles)

EC/ED/EF = Agua Caliente / Descalcificada / Fría
1” M - 3/5 Bars - 130l/min MAX
3/4” M - 3/5 Bars - 100l/min MAX

SI = Entrada vapor
6 Bars / 240 Kg/h - Max 10 Bars

V= Salida vahos

D = Desagüe

Nota:

- La máquina debe instalarse siguiendo las regulaciones locales.

- El marco debe ser instalado en un suelo nivelado.

- Esta máquina debe fijarse al suelo usando los agujeros previstos.

LAVADO

LAVADORAS BARRERA SANITARIA
GAMA LBS
LBS-70 TP2

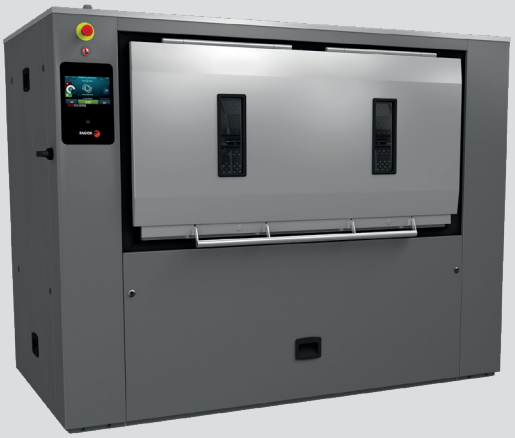

CARACTERÍSTICAS

TP2
- Pantalla táctil de 7", programable y de fácil uso.
- Pantalla en ambos lados.
- Conexión USB. Incluye software para PC para programar, telemetría, análisis de datos…
- 37 idiomas disponibles.
- 8 señales de dosificación estándar.

ALTAS PRESTACIONES
- Posicionamiento automático del tambor con freno motor.
- 3 entradas de agua.
- Preparadas para Wet cleaning.
- FACTOR G-375.
- Telemetría estándar.
- Calefacción eléctrica, vapor y dual (eléctrica + vapor).

EFICIENCIA
- Consumo inteligente.
- Optimal loading.
- Preparada para conexión a depósitos de recuperación: KRS
- Bajo consumo de agua.
- FACTOR-G elevado: humedad residual reducida > tiempo de secado reducido.

CONECTIVIDAD
- IoT FagorKonnect.
- Servicio técnico remoto.
- Gestión de lavandería.

ERGONOMÍA
- Puertas grandes para facilitar la carga/descarga.
- Fácil apertura del tambor mediante pulsador.
- Altura de carga (base de la puerta a 800 mm).

MANTENIMIENTO
- Componentes eléctricos a la izquierda, componentes mecánicos a la derecha y conexiones en la parte superior (protegidas de agua y detergentes).
- Desagüe central estándar
- Menú técnico: estadísticas, alarmas, autotest, recuperación de datos para técnicos y mantenimiento.

OTROS
- 2 puertas opuestas (180º) con un marco sanitario de separación.
- Preparada para conectarla a bomba dosificadora.
- Mueble exterior en skinplate gris.
- Tambor y cuba en acero inox AISI 304
- Variador de frecuencia para controlar desequilibrio.
- Certificaciones CE.
- Tercera entrada de agua.

OPCIONES

- Apertura 1 puerta (operación un solo lado).
- Auto Weight: sistema de pesaje con sensores en patas (incluye kit con 6 señales dosificación extra).
- Tarjeta con 6 señales de dosificación: hasta 14 señales.
- Doble desagüe.
- Llave de toma de agua para muestras.
- Válvula desagüe lateral.
- Batería baja presión.
- Jabonera con 4 compartimentos.
- Opción UPS (en caso corto de suministro eléctrico).
- Alarma de luz fin de ciclo.
- Zócalo para nivelar altura de carga (base puerta a 850 mm).
- Mueble en acero inoxidable AISI 304.
- Marco en acero inoxidable AISI 304.
- Otros voltajes

	UNID.	LBS-70	
TAMBOR			
Capacidad de carga 1:9	Kg	77,7	
	Lb	171,3	
Capacidad de carga 1:10	Kg	70	
	Lb	154,3	
Volumen	l	694	
	ft^3	24,51	
Diámetro	mm	800	
	inch	31,5	
Profundidad	mm	1.380	
	inch	54,3	
Compartimentos tambor	Nº.	2	
Partición Pullman de tambor		N/A	
DATOS GENERALES			
Velocidad de lavado	r.p.m.	45	
Velocidad de centrifugado	r.p.m.	920	
Factor "G"		375	
Fuerza máxima transmitida	KN	11,9 ± 5,24	
Frecuencia fuerza dinámica	Hz	15,4	
Nivel sonoro	dB	< 70	
Doble desagüe		Opc	
Sistema de pesaje		Opc	
PUERTAS			
Dimensiones apertura tambor	mm	640 x 515 (x2)	
	inch	25.2 x 20.3 (x2)	
Dimensiones apertura cuba	mm	1.402 x 650	
	inch	55.2 x 25.6	
Alto base puerta	mm	800	
	inch	31,5	
POTENCIA			
Motor	kW	7,5	
Calefacción eléctrica	kW	45	
Máx. potencia (calef. elec.)	kW	52,5	
Máx. potencia (calef. vapor)	kW	7,5	
CONEXIONES		ELÉCTRICA	VAPOR
Tension 230V- I + N + T	Nº x mm2/A	-	-
Tension 230V- III + T	Nº x mm2/A	4 x 35 / 160A	4 x 2,5 / 16A
Tension 400V- III + N + T	Nº x mm2/A	5 x 16 / 80A	5 x 2,5 / 10A
Entrada de vapor (mod. vapor)	mm	20/27	
	inch	3/4"	
Consumo máximo vapor (mod. Vapor)	Kg/h	34,2	
Entrada de agua	mm	26/34	
	inch	1"	
Presión de red	bar	3 - 5	
	psi	43 - 72	
Consumo máximo de agua*	Lit/h	720	
Desagüe	mm	80	
	inch	3"	
Capacidad de desagüe	Lit/min	200	
	cfm	5,65	
DIMENSIONES / DIMENSIONES CON EMBALAJE			
Ancho neto / bruto	mm	2.061 / 2.310	
	inch	81,1 / 90,9	
Profundo neto / bruto	mm	1.098 / 1.300	
	inch	43,2 / 51,2	
Alto neto / bruto	mm	1.581 / 1.720	
	inch	62,2 / 67,7	
Peso neto / bruto	Kg	1.190 / 1.220	
	Lb	2.624 / 2.689,6	
Volumen	m^3	4,10 / 5,17	
	f^3	144,79 / 182,4	

* Programa Nº2, carga 100%

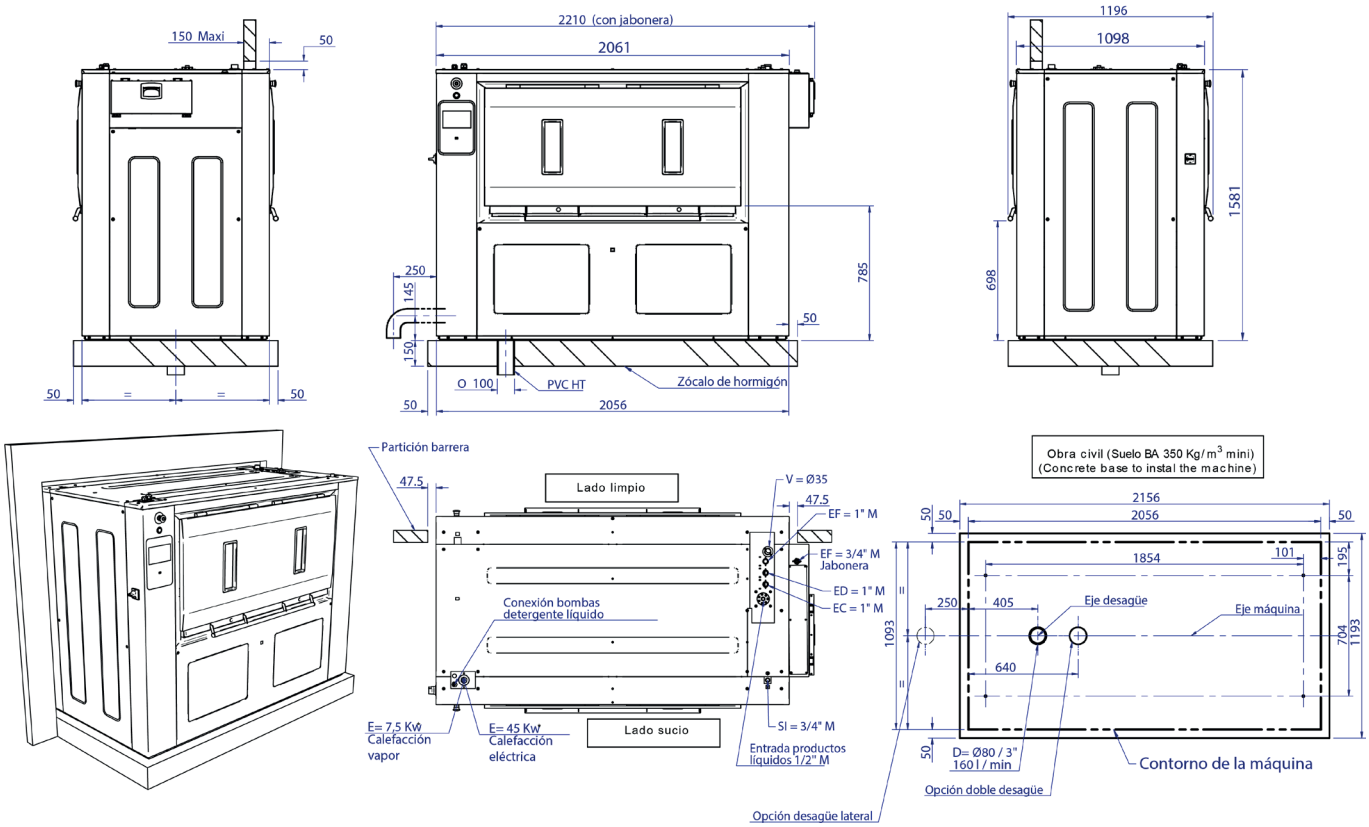

E = Electricidad

(*) “Ver manual de usuario” §2.2.6 - p10 (para detalles)

EC/ED/EF = Agua Caliente / Descalcificada / Fría
1” M - 3/5 Bars - 130l/min MAX
3/4” M - 3/5 Bars - 100l/min MAX

SI = Entrada vapor
6 Bars / 240 Kg/h - Max 10 Bars

V= Salida vahos

D = Desagüe

Nota:

- La máquina debe instalarse siguiendo las regulaciones locales.

- El marco debe ser instalado en un suelo nivelado.

- Esta máquina debe fijarse al suelo usando los agujeros previstos.